TC56/TC57
車載用クレードル

取り付けガイド

ZEBRA

著作権

© 2018 ZIH Corp. および / またはその関連会社。無断複写、転載を禁じます。ZEBRA および図案化された Zebra ヘッドは、ZIH Corp の商標であり、世界各地の多数の法域で登録されています。その他のすべての商標は、該当する各所有者が権利を有しています。

著作権および商標 : 著作権および商標の詳細情報については、zebra.com/copyright を参照してください。

保証 : 保証に関する詳細情報については、zebra.com/warranty を参照してください。

エンド ユーザー ソフトウェア使用許諾契約 : EULA の詳細情報については、zebra.com/eula を参照してください。

使用の条件

所有権の表明

本書には、Zebra Technologies Corporation およびその子会社 (「Zebra Technologies」) に所有権が属している情報が含まれています。本書は、本書に記載されている機器の操作および保守を行うユーザー向けに、情報の閲覧とその利用を目的として提供するものです。当社に所有権が属している当該情報に関しては、Zebra Technologies の書面による明示的な許可がない限り、他の目的で利用、複製、または第三者への開示を行うことは認められません。

製品の改善

Zebra Technologies は、会社の方針として、製品の継続的な改善を行っています。仕様および設計は、すべて予告なしに変更されることがあります。

免責条項

Zebra Technologies は、一定の手続きを通じて、公開したエンジニアリングの仕様とマニュアルが適正であることを確認しています。ただし、エラーが発生する可能性は皆無ではありません。Zebra Technologies は、かかるエラーを修正する権利を留保し、それに起因する責任は負わないものといたします。

責任の限定

業務の逸失利益、業務の中断、業務情報の損失などを含めて、またはこれらに限定することなく、当該製品の使用、使用の結果、またはその使用不能により派生した損害に関しては、いかなる場合でも、Zebra Technologies、または同梱製品 (ハードウェアおよびソフトウェアを含む) の開発、製造、または納入に関与したあらゆる当事者は、損害賠償責任を一切負わないものとします。さらにこれらの損害の可能性を事前に指摘されていた場合でも、損害賠償責任を一切負わないものとします。一部の管轄区域では、付随的または間接的損害の除外または制限が認められないため、上記の制限または除外はお客様に適用されないことがあります。

保証

Zebra のハードウェア製品の保証については、次のサイトにアクセスしてください : zebra.com/warranty

サービスに関する情報

本機器を使用する前に、お客様のネットワーク環境で運用するための設定、およびお使いのアプリケーションを実行するための設定を行ってください。

本機器の使用中に問題が発生する場合は、お客様の使用環境を管理する技術サポートまたはシステム サポートにお問い合わせください。本機器に問題がある場合、各地域の技術サポートまたはシステム サポートの担当者が、Zebra グローバル カスタマー サポート (zebra.com/support) に問い合わせます。

このガイドの最新版については、次のサイトでご確認ください。
zebra.com/support

マニュアルに関するフィードバック

このガイドについてのご意見、ご質問またはご提案がある場合は、EVM-Techdocs@zebra.com まで電子メールにてご連絡ください。

はじめに

このガイドでは、TC56/TC57 タッチ コンピュータを挿入した CRD-TC56-CVCD2-02 車載用クレードルの取り付け方法および使用方法について説明します。

車両にクレードルを取り付けます。取り付け後は、クレードルを以下の用途で使用することができます。

- TC56/TC57 を固定する
- USB ケーブル (CBL-TC5X-USBC2A-01) およびシガー ライター アダプタ (CHG-AUTO-USB1-01) に接続されている場合に、TC56/TC57 に電源を供給し、TC56/TC57 のバッテリを充電する
- USB ケーブル (CBL-TC5X-USBC2A-01) とラップトップまたはデスクトップに接続されている場合に通信する

本製品は、12V または 24V の車載電源により動作します。電圧入力範囲は、12V ~ 24V (3.5A) です。電圧出力は、5V (± 5%) (2.5A) です。

要件

ツイストロック式サクション カップ ベースの RAM マウント® (RAM-B-166U) への取り付け用 :

- RAM マウント (別売)
- M5 ネジ 2 本 (RAM マウントに付属)。

パーツ

図 1　正面図

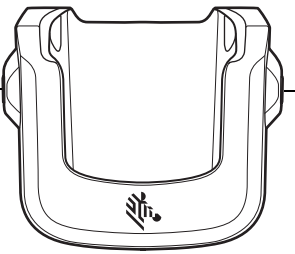

図 2　背面図

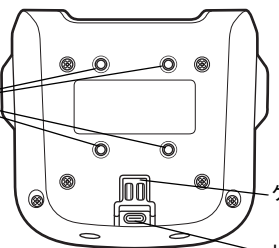

図 3　内面図

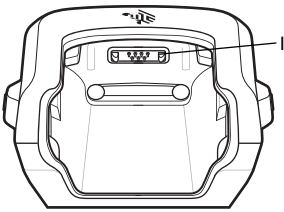

注意: 道路上での安全 - 車両が動いている間に、TC56/TC57 を操作しないでください。車両を駐車してからご使用ください。TC56/TC57 がクレードルに正しく固定されていることを必ず確認してください。座席の上、または衝突や急停車の際に外れる可能性がある場所には置かないようにしてください。適切に固定されていない場合、物的損傷または身体的損傷の原因となる可能性があります。Zebra は、運転中に製品を使用したことが原因で発生したいかなる損害に対しても、その責任を負わないものとします。注意: 安全を最優先にしてください。

RAM マウントに車載用クレードルを取り付ける

RAM マウントに車載用クレードルを取り付けるには :

注意: 車載用クレードルは、縦向きに取り付ける必要があります。車載用クレードルが横向き、または裏返しになる位置には取り付けないでください。また、壁面に取り付ける場合は、SAE J1455 の 4.10.3.5 項に従い、10G 以上の衝撃が加わるおそれのある場所には取り付けないでください。

1. RAM マウントの取り付け方法については、RAM マウント付属の取扱説明書に従ってください。
2. 車載用クレードルの背面を RAM マウントのダイヤモンド プレートに合わせます。

3. 2 本の M5 ネジを使用して、車載用クレードルをダイヤモンド プレートに取り付けて固定します。

図 4　車載用クレードルを RAM マウントに取り付けて固定する

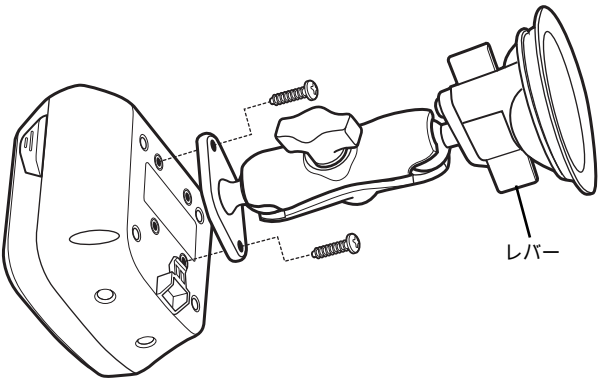

TC56/TC57 車載用クレードル　　RAM マウント

4. RAM マウントのタイプに応じて、RAM マウントを車両に固定します。RAM マウント付属の取扱説明書を参照してください。
5. RAM マウントの取り付け手順に従って、RAM マウントを調整します。

フロントガラスへの取り付け

注意: 車載用クレードルは、エアバッグ カバー プレートの上や近く、または身体が触れる場所に取り付けないでください。また、車両の安全性や運転に支障のある場所に取り付けないでください。

1. 選択した場所に RAM マウントを固定します。

図 5　フロントガラスへの取り付け

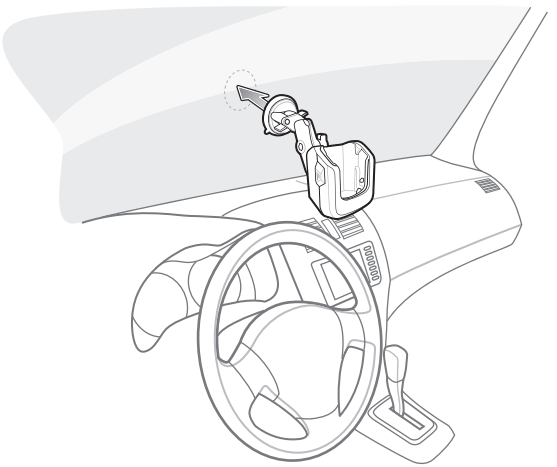

2. サクション カップとフロントガラスの間を真空にするには、RAM マウント サクション カップの底にあるレバーを回してください。

注意: 時間経過による空気漏れや極度な高温により、サクション カップがフロントガラスから落ちないようにするには、次の手順に従います。
1) 取り付ける前に、ガラスとサクション カップが完全にきれいになっていて、油分や異物が付着していないことを確認してください。
2) 定期的にガラスからサクション カップを取り外し、クリーニングして再度取り付けてください (日差しが強い夏の暑い季節には回数を増やします)。

3. デバイスを取り付ける前に、車載用クレードルを縦向きに調整し、吸引接着力が十分に強いことを確認します。
4. 電源を接続する方法については、「9 ページの 「電源の接続」」を参照してください。
5. デバイスを挿入する方法については、「13 ページの 「TC56/TC57 の挿入と取り外し」」を参照してください。

ダッシュボードへの取り付け

注意: 車載用クレードルは、エアバッグ カバー プレートの上や近く、または身体が触れる場所に取り付けないでください。また、車両の安全性や運転に支障のある場所に取り付けないでください。

1. 選択した場所に RAM マウントを固定します。

注: 取り付けられた車載用クレードルが、車両の振動が伝わるダッシュボードやその他の構造の上にないことを確認します。通常サクション カップにより、車両の振動は減少します。

図 6　ダッシュボードへの取り付け

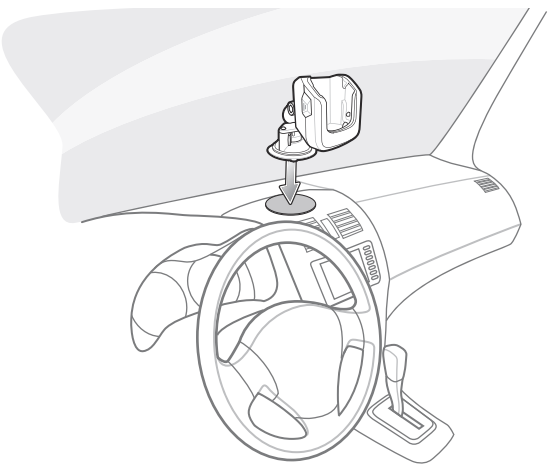

2. サクション カップとダッシュボードの間を真空にするには、RAM マウント サクション カップの底にあるレバーを回してください。
3. デバイスを取り付ける前に、車載用クレードルを縦向きに調整し、吸引接着力が十分に強いことを確認します。
4. 電源を接続する方法については、「9 ページの 「電源の接続」を参照してください。
5. デバイスを挿入する方法については、「13 ページの 「TC56/TC57 の挿入と取り外し」を参照してください。

電源の接続

CLA またはラップトップで電源を接続するには、次の手順を実行します。

1. USB 充電ケーブル (CBL-TC5X-USBC2A-01) の USB Type C コネクタを、車載用クレードルの USB 電源ポートに接続します。

注: USB ケーブルが、車載用クレードルと他の構造の間に挟まれていないことを確認してください。損傷や摩耗が発生する可能性があります。

図 7　USB 充電ケーブルを USB 電源ポートに接続する

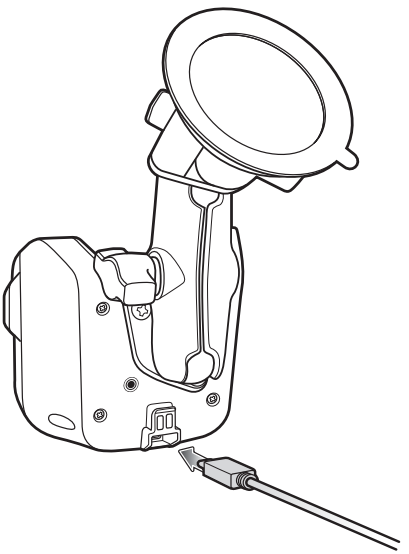

2. ケーブル リテーナに USB ケーブルを固定します。ケーブルのねじれや曲がりを防ぐために、USB ケーブルが張りすぎていないことを確認します。

図 8　ケーブル リテーナに USB ケーブルを固定する

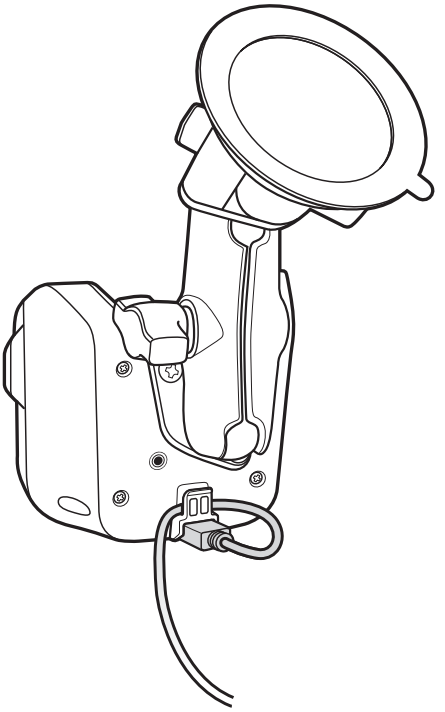

3. USB 充電ケーブルのもう一方の端 (USB Type A コネクタ) をシガー ライター アダプタ (CLA) に接続して充電するか、またはラップトップに接続して通信します。
   - CLA に接続して充電するには、次の手順を実行します。
     a. 充電ケーブルの USB Type A コネクタを CLA に接続します。
     b. CLA を電源出力部 (シガー ライター ソケット) に差し込みます。

図 9　USB 充電ケーブルを CLA に接続する

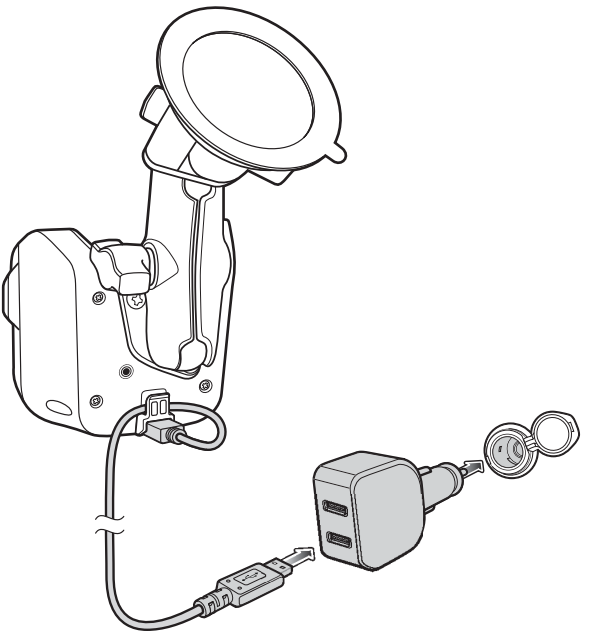

- ラップトップに接続して通信するには、次の手順を実行します。
  a. 充電ケーブルの USB Type A コネクタをラップトップの USB ポートに接続します。

注: USB 充電ケーブルは、ラップトップで使用した場合には標準充電のみをサポートしています。

図 10　USB 充電ケーブルをラップトップに接続する

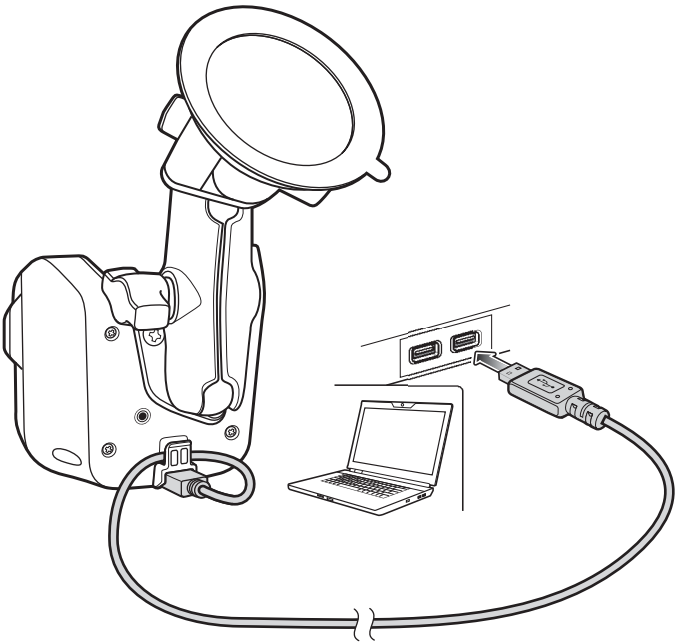

4. デバイスが以前に車載用クレードルに挿入されていた場合、LED が黄色で点滅し、デバイスが充電中であることを示します。
5. USB 充電ケーブルを運転の妨げにならないようにルーティングします。

TC56/TC57 の挿入と取り外し

注: 車載用クレードルは、デバイスの保護ブーツ (SG-TC5X-EXO1-01) に Zebra Technologies 製の標準バッテリを搭載した TC56/TC57 の挿入および充電のみをサポートしています。

注意: デバイスを直射日光下でクレードル内に長時間放置しないでください。デバイスが適切な動作温度を超えて、オーバーヒートするおそれがあります。または、紫外線により、タッチ パネルの寿命を縮める可能性があります。

車載用クレードルに TC56/TC57 を挿入するには、次の手順を実行します。

1. TC56/TC57 を車載用クレードルに縦方向に挿入し、カチッという音がしてリリース ラッチが固定され、デバイスが所定の場所に収まるまで押し下げます。

図 11　TC56/TC57 を車載用クレードルに挿入する

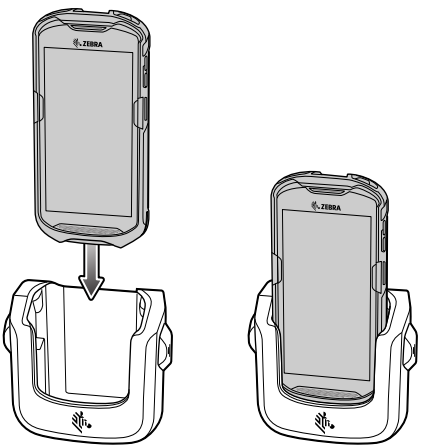

TC56/TC57 を正しく挿入すると、カチッという音がして、所定の位置にロックされます。

注: TC56/TC57 がクレードルに正しく固定されていることを確認してください。適切に固定されていない場合、物的損傷または身体的損傷の原因となる可能性があります。Zebra Technologies Corporation は、運転中に製品を使用したことが原因で発生したいかなる損害に対しても、その責任を負わないものとします。

車載用クレードルから TC56/TC57 を取り外すには、次の手順を実行します。

1. TC56/TC57 が所定の位置でロック解除されるまで、車載用クレードルの両側にある左右のリリース ラッチを同時に押します。
2. 車載用クレードルから、TC56/TC57 を持ち上げて外します。

図 12　車載用クレードルからの TC56/TC57 の取り外し

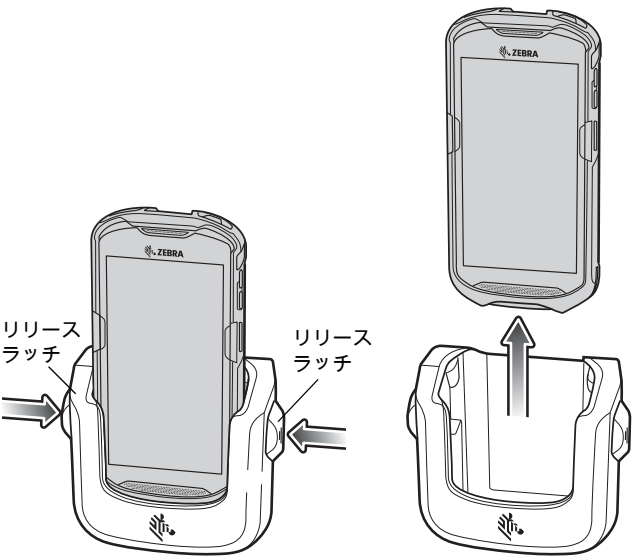

TC56/TC57 のバッテリの充電

1. クレードルが電源に接続されていることを確認します。「9 ページの 「電源の接続」」を参照してください。
2. 車載用クレードルに TC56/TC57 を挿入します。「13 ページの「TC56/TC57 の挿入と取り外し」」を参照してください。

TC56/TC57 を車載用クレードルに挿入すると、すぐに充電が開始します。充電によって、車両のバッテリが著しく消耗することはありません。バッテリの充電には、約 3 時間かかります。充電の状態を表す LED 表示の意味については、「15 ページの 「LED 表示」」を参照してください。

車載用クレードルの動作温度は、-20°C ~ +50°C です。クレードルでは、温度が 0°C ~ +40°C の場合にのみ、TC56/TC57 が充電されます。TC56/TC57 は、常に安全でインテリジェントな方法でバッテリを充電します。極度に高い温度または低い温度の時には、TC56/TC57 は、バッテリを適切な温度に保つため、短時間バッテリの充電を中止したり再開したりすることがあります。異常な温度のため充電を中止した場合には、TC56/TC57 の LED が点灯するとともにディスプレイに通知が表示されます。

LED 表示

LED	意味
TC56/TC57 の充電中 (TC56/TC57 の LED)	
消灯	TC56/TC57 が充電されていません。TC56/TC57 が正しく車載用クレードルにセットされていないか、電源に接続されていません。充電器 / クレードルに電源が供給されていません。
黄色でゆっくり点滅 (4 秒に 1 回点滅)	TC56/TC57 が充電中です。
赤色でゆっくり点滅 (4 秒に 1 回点滅)	TC56/TC57 を充電中ですが、バッテリの寿命が近づいています。
緑色の点灯	充電が完了しました。
赤色の点灯	充電を完了しましたが、バッテリの寿命が近づいています。

LED	意味
黄色で速く点滅 (1 秒に 2 回点滅)	充電エラーです。次のような場合に、この状態になります。 • 温度が低すぎる、または高すぎる。 • 充電完了までの時間が長すぎる (通常は 8 時間)。
赤色で速く点滅 (1 秒に 2 回点滅)	充電エラーですが、バッテリの寿命が近づいています。次のような場合にこの状態になります。 • 温度が低すぎる、または高すぎる。 • 充電完了までの時間が長すぎる (通常は 8 時間)。

お手入れおよびクリーニング

オイル、グリス、またはガソリンが車載用クレードルにかからないようにしてください。また、車載用クレードル スロットの底部に埃が溜まらないようにしてください。必要に応じて、薄い中性のクリーナーなどで車載用クレードルをクリーニングしてください。クリーナーを使用する前に、それが承認されているかどうか Zebra 社に確認してください。

トラブルシューティング

症状	考えられる原因	対処
TC56/TC57 の充電用 LED が点灯しない。	車載用クレードルに電力が供給されていない。	TC56/TC57 が車載用クレードルに正しく挿入されていること、または電源に接続されていることを確認してください。

症状	考えられる原因	対処
TC56/TC57 のバッテリが充電されない。	車載用クレードルから TC56/TC57 を取り外すのが早すぎます。	TC56/TC57 を車載用クレードルに戻してください。充電が完了する前に取り外した可能性があります。 TC56/TC57 のバッテリが完全に空になっている場合は、バッテリのフル充電に最大 3 時間かかります。
	バッテリが故障しています。	バッテリを交換します。
	TC56/TC57 が車載用クレードルに正しく挿入されていません。	クレードルから TC56/TC57 を取り外し、正しく挿入し直してください。それでもバッテリが充電されない場合は、システム管理者にお問い合わせください。 TC56/TC57 が正しく挿入され、充電されている場合、TC56/TC57 のバッテリ充電 LED が黄色でゆっくりと点滅します。
	周囲温度が高すぎるか低すぎます。	車両内の周囲温度が高すぎるか低すぎる可能性があります。車両内の温度が TC56/TC57 の充電温度範囲内 (0°C ~ 40°C) になったら、充電を開始します。

規制に関する情報

本機器は、Zebra Technologies Corporation ブランドとして認定されています。

このガイドは、モデル番号 CRD-TC56-CVCD2-02 に適用されます。

Zebra の機器はすべて、販売地域のルールおよび規制に準拠するように設計されており、必要に応じてその旨を記載したラベルが貼付されています。

各言語での情報は、次の弊社ウェブサイトでご確認ください。
zebra.com/support

Zebra の機器に変更または改変を加えた場合、Zebra による明示的な承認がある場合を除き、その機器を操作するお客様の権限が無効になる場合があります。

定格最大動作温度 : 50°C

Zebra 承認済みおよび UL 規格のモバイル コンピュータ、Zebra 承認済みおよび UL 規格 / 承認済みのバッテリ パックのみで使用できます。

健康および安全に関する推奨事項

人間工学に基づく推奨事項

注意: 人間工学上の被害を受けるリスクを回避または最小限に抑えるため、以下の推奨事項に従ってください。安全に関する社内規定に従って本製品を使用していることを衛生/安全管理担当者に確認し、従業員の負傷を防いでください。

- 同じ動作の繰り返しは、極力減らすか、なくすようにしてください。
- 自然な姿勢を保ってください。
- 過度に力が必要な動作は、極力減らすか、なくすようにしてください。
- 頻繁に使用するものは手の届く範囲内に配置してください。
- 作業は、適切な高さで行ってください。
- 振動が発生する作業は、極力減らすか、なくすようにしてください。
- 直接圧力を受ける作業は、極力減らすか、なくすようにしてください。
- 調整可能な作業台を用意してください。
- 適切な距離を保ってください。
- 適切な作業環境を用意してください。
- 作業手順を改善してください。

潜在的に危険な環境 - 車両での使用

燃料貯蔵所や化学製品工場、空気中に化学物質や粒子 (種子、ちり、金属粉など) を含む場所、および一般的に自動車のエンジンを停止することが推奨されている場所では、無線機器の使用に関する規制に従う必要があります。

無線電波干渉についての要件 - FCC

注 : この機器は、FCC ルール第 15 部に定められた Class B デジタル機器に関する制限に従ってテストされ、これに準拠するものと認定されています。この制限は、住居内での有害な電波干渉に対する妥当な保護を提供するために規定されたものです。この機器は、無線周波エネルギーを発生、使用、および放射する可能性があります。指示に従わずに設置および使用した場合、無線通信に有害な電波干渉を引き起こす可能性があります。ただし、これは特定の設置状況で電波干渉が発生しないことを保証するものではありません。この機器がラジオやテレビの受信に有害な電波干渉を引き起こし、機器の電源のオン / オフ操作によってそのことが確認できる場合、以下の方法を用いて、お客様ご自身で電波障害の解決を試みることをお勧めします。

- 受信アンテナの方向または場所を変える
- 機器と受信機の距離を離す
- 受信機が接続されているものとは別の回路のコンセントに機器を接続する
- 販売店またはテレビ / ラジオの専門技術者に相談する

無線電波干渉についての要件 - カナダ

Innovation, Science and Economic Development Canada ICES - 003 準拠ラベル: CAN ICES-3 (B)/NMB-3(B)

無線送信機

この機器はカナダ産業省のライセンス免除 RSS に適合しています。この機器の動作は次の 2 つの条件を前提としています。(1) この機器は干渉を発生させません。(2) この機器は、誤動作の原因となり得る干渉も含め、あらゆる干渉の影響を許容する必要があります。

Le présent appareil est conforme aux CNR d'Industrie Canada applicables aux appareils radio exempts de licence.L'exploitation est autorisée aux deux conditions suivantes: (1) l'appareil ne doit pas produire de brouillage, et (2) l'utilisateur de l'appareil doit accepter tout brouillage radio électrique subi même si le brouillage est susceptible d'en compromettre le fonctionnement.

CE マークと欧州経済地域 (EEA)

準拠の宣言

この機器が該当するすべての指示項目 (2014/30/EU、2014/35/EU および 2011/65/EU) に準拠していることを、Zebra は本文書により宣言します。

EU の 「適合宣言」文書の全文は次のインターネット アドレスから入手できます。zebra.com/doc

日本 (VCCI) - 電波障害自主規制協議会

Class B ITE

この装置は、情報処理装置等電波障害自主規制協議会 （ＶＣＣＩ）の基準に基づくクラス B 情報技術装置です。この装置は、家庭環境で使用することを目的としていますが、この装置がラジオやテレビジョン受信機に近接して使用されると、受信障害を引き起こすことがあります。 取扱説明書に従って正しい取り扱いをして下さい。 VCCI-B

韓国 - Class B ITE の警告声明

기종별	사용자 안내문
B 급 기기 (가정용 방송 통신 기자재)	이 기기는 가정용 (B 급) 전자파 적합 기기로서, 주로 가정에서 사용하는 것을 목적으로 하며, 모 든 지역에서 사용할 수 있습니다.

中国

通过访问以下网址可下载当地语言支持的产品说明书

zebra.com/support

合格证：

ユーラシア関税同盟

Данный продукт соответствует требованиям знака EAC.

EAC

公司資訊

台灣斑馬科技股份有限公司 / 台北市信義區松高路 9 號 13 樓

タイ

เครื่ องโทรคมนาคมและอุ ปกรณ์ นี้ มี ความสอดคล้ องตามข้ อกำหนดของ กทช .

電気電子機器の廃棄処理規制 (WEEE)

English: For EU Customers: All products at the end of their life must be returned to Zebra for recycling. For information on how to return product, please go to: zebra.com/weee.

Français: Clients de l'Union Européenne: Tous les produits en fin de cycle de vie doivent être retournés à Zebra pour recyclage. Pour de plus amples informations sur le retour de produits, consultez : zebra.com/weee.

Español: Para clientes en la Unión Europea: todos los productos deberán entregarse a Zebra al final de su ciclo de vida para que sean reciclados. Si desea más información sobre cómo devolver un producto, visite: zebra.com/weee.

Bulgarish: За клиенти от ЕС: След края на полезния им живот всички продукти трябва да се връщат на Zebra за рециклиране. За информация относно връщането на продукти, моля отидете на адрес: zebra.com/weee.

Deutsch: Für Kunden innerhalb der EU: Alle Produkte müssen am Ende ihrer Lebensdauer zum Recycling an Zebra zurückgesandt werden. Informationen zur Rücksendung von Produkten finden Sie unter zebra.com/weee.

Italiano: per i clienti dell'UE: tutti i prodotti che sono giunti al termine del rispettivo ciclo di vita devono essere restituiti a Zebra al fine di consentirne il riciclaggio. Per informazioni sulle modalità di restituzione, visitare il seguente sito Web: zebra.com/weee.

Português: Para clientes da UE: todos os produtos no fim de vida devem ser devolvidos à Zebra para reciclagem. Para obter informações sobre como devolver o produto, visite: zebra.com/weee.

Nederlands: Voor klanten in de EU: alle producten dienen aan het einde van hun levensduur naar Zebra te worden teruggezonden voor recycling. Raadpleeg zebra.com/weee voor meer informatie over het terugzenden van producten.

Polski: Klienci z obszaru Unii Europejskiej: Produkty wycofane z eksploatacji należy zwrócić do firmy Zebra w celu ich utylizacji. Informacje na temat zwrotu produktów znajdują się na stronie internetowej zebra.com/weee.

Čeština: Pro zákazníky z EU: Všechny produkty je nutné po skonèení jejich životnosti vrátit spoleènosti Zebra k recyklaci. Informace o zpùsobu vrácení produktu najdete na webové stránce: zebra.com/weee.

Eesti: EL klientidele: kõik tooted tuleb nende eluea lõppedes tagastada taaskasutamise eesmärgil Zebra'ile. Lisainformatsiooni saamiseks toote tagastamise kohta külastage palun aadressi: zebra.com/weee.

Magyar: Az EU-ban vásárlóknak: Minden tönkrement terméket a Zebra vállalathoz kell eljuttatni újrahasznosítás céljából. A termék visszajuttatásának módjával kapcsolatos tudnivalókért látogasson el a zebra.com/weee weboldalra.

Svenska: För kunder inom EU: Alla produkter som uppnått sin livslängd måste returneras till Zebra för återvinning. Information om hur du returnerar produkten finns på zebra.com/weee.

Suomi: Asiakkaat Euroopan unionin alueella: Kaikki tuotteet on palautettava kierrätettäväksi Zebra-yhtiöön, kun tuotetta ei enää käytetä. Lisätietoja tuotteen palauttamisesta on osoitteessa zebra.com/weee.

Dansk: Til kunder i EU: Alle produkter skal returneres til Zebra til recirkulering, når de er udtjent. Læs oplysningerne om returnering af produkter på: zebra.com/weee.

Ελληνικά: Για πελάτες στην Ε.Ε.: Όλα τα προϊόντα, στο τέλος της διάρκειας ζωής τους, πρέπει να επιστρέφονται στην Zebra για ανακύκλωση. Για περισσότερες πληροφορίες σχετικά με την επιστροφή ενός προϊόντος, επισκεφθείτε τη διεύθυνση zebra.com/weee στο Διαδίκτυο.

Malti: Għal klijenti fl-UE: il-prodotti kollha li jkunu waslu fl-aħħar tal-ħajja ta' l-użu tagħhom, iridu jiġu rritornati għand Zebra għar-riċiklaġġ. Għal aktar tagħrif dwar kif għandek tirritorna l-prodott, jekk jogħġbok żur: zebra.com/weee.

Românesc: Pentru clienții din UE: Toate produsele, la sfârșitul duratei lor de funcționare, trebuie returnate la Zebra pentru reciclare. Pentru informații despre returnarea produsului, accesați: zebra.com/weee.

Slovenski: Za kupce v EU: vsi izdelki se morajo po poteku življenjske dobe vrniti podjetju Zebra za reciklažo. Za informacije o vračilu izdelka obiščite: zebra.com/weee.

Slovenčina: Pre zákazníkov z krajín EU: Všetky výrobky musia byť po uplynutí doby ich životnosti vrátené spoločnosti Zebra na recykláciu. Bližšie informácie o vrátení výrobkov nájdete na: zebra.com/weee.

Lietuvių: ES vartotojams: visi gaminiai, pasibaigus jų eksploatacijos laikui, turi būti grąžinti utilizuoti į kompaniją „Zebra“. Daugiau informacijos, kaip grąžinti gaminį, rasite: zebra.com/weee.

Latviešu: ES klientiem: visi produkti pēc to kalpošanas mūža beigām ir jānogādā atpakaļ Zebra otrreizējai pārstrādei. Lai iegūtu informāciju par produktu nogādāšanu Zebra, lūdzu, skatiet: zebra.com/weee.

Türkçe: AB Müşterileri için: Kullanım süresi dolan tüm ürünler geri dönüştürme için Zebra'ya iade edilmelidir. Ürünlerin nasıl iade edileceği hakkında bilgi için lütfen şu adresi ziyaret edin: zebra.com/weee.

トルコ - 準拠に関する WEEE 声明

EEE Yönetmeliğine Uygundur.

ブラジル

次に、ブラジルでの認可を示します。

ANATEL

HHHHH-AA-FFFFF

CMM 開示

部件名称 (Parts)	有害物质					
	铅 (Pb)	汞 (Hg)	镉 (Cd)	六价铬 (Cr(VI))	多溴联苯 (PBB)	多溴二苯醚 (PBDE)
金属部件 (Metal Parts)	X	O	O	O	O	O
电路模块 (Circuit Modules)	X	O	O	O	O	O
电缆及电缆组件 (Cables and Cable Assemblies)	O	O	O	O	O	O
塑料和聚合物部件 (Plastic and Polymeric Parts)	O	O	O	O	O	O
光学和光学组件 (Optics and Optical Components)	O	O	O	O	O	O
电池 (Batteries)	O	O	O	O	O	O

本表格依据SJ/T 11364 的规定编制。

O: 表示该有害物质在该部件所有均质材料中的含量均在 GB/T 26572 规定的限量要求以下。

X: 表示该有害物质至少在该部件的某一均质材料中的含量超出 GB/T 26572 规定的限量要求。（企业可在此处，根据实际情况对上表中打 “×” 的技术原因进行进一步说明。）

この表は、中国 RoHS の要件に準拠するために作成されました。

www.zebra.com

© 2018 ZIH Corp and/or its affiliates. 無断複写、転載を禁じます。Zebra および図案化された Zebra ヘッドは、ZIH Corp の商標であり、世界各地の多数の法域で登録されています。その他のすべての商標は、該当する各所有者が権利を有しています。

MN-003312-01JA 改訂版 A - 18 年 8 月